Magnetventile 2/2 Wege

HAUSAMMANN
KOMPONENTEN
PRODUKTION
SYSTEME

2/2 Wege Magnetventil für Wasser in Kreisläufen

Diese Ventile sind direkt, oder zwangs-servo-gesteuert und benötigen keine minimale Druckdifferenz.
Sie funktionieren immer, wenn der Eingangsdruck gleich oder höher ist, als der Ausgangsdruck. Auch für druckloses Oeffnen und Schliessen von Kreisläufen. SVGW zugelassen.
Materialien: Körper Messing 2.0402, Dichtungen EPDM
Umgebungstemperatur: maximal 80° C (Gleichstrom 50° C)
Mediumstemperatur: -30° C bis +120° C.

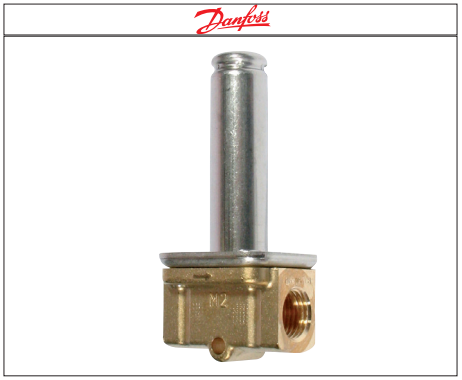

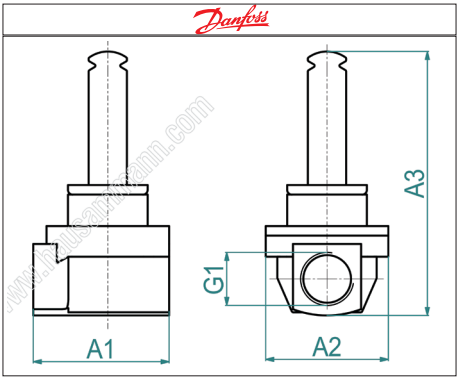

Artikel	G1	K_V-Wert	Sitz Ø	Position Stromlos	Differenzdruck Min.	Differenzdruck Max.	VP1
D032U5709	G 1/4	0.3	3 mm	zu	0 bar	15 bar (AC) 9 bar (DC)	**48.40**
D032U3638	G 1/4	0.3	3 mm	offen	0 bar	5 bar	**95.10**
D032U3605	G 3/8	0.55	4.5 mm	zu	0 bar	8 bar (AC) 3.5 bar (DC)	**48.40**
D032U3607	G 3/8	0.7	6 mm	zu	0 bar	2.5 bar (AC) 1 bar (DC)	**54.75**
D032U5250	G 3/8	2.5	10 mm	zu	0 bar	16 bar (AC) 10 bar (DC)	**112.75**
D032U3615	G 1/2	1	8 mm	zu	0 bar	2 bar (AC) 1.2 bar (DC)	**66.00**
D032U5252	G 1/2	4	12 mm	zu	0 bar	16 bar (AC) 10 bar (DC)	**124.05**
D032U5352	G 1/2	4	12 mm	offen	0 bar	10 bar	**181.45**
D032U5254	G 3/4	6	18 mm	zu	0 bar	10 bar (AC) 6 bar (DC)	**185.55**
D032U5354	G 3/4	4.9	13 mm	offen	0 bar	10 bar	**240.90**
D032U5256	G 1	7	22 mm	zu	0 bar	10 bar (AC) 6 bar (DC)	**214.25**
D032U5356	G 1	5.2	14 mm	offen	0 bar	10 bar	**270.60**